# 第23回　6人制会長杯争奪大会

**平成24年5月12日(土)　札幌市豊平区体育館**

大会会長　吉川 貴盛
大会委員長　新見　登
競技委員長　佐藤 充昭
審判委員長　大友 大輔
総務委員長　津田 良二

## 【男子の部】

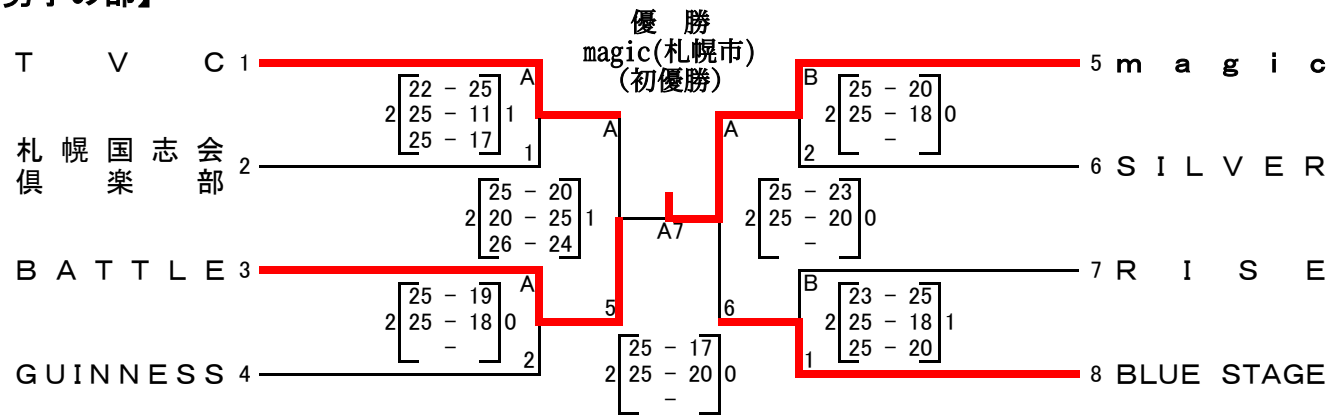


戦評（6人制男子決勝戦）1ｾｯﾄ目は接戦が続いたがmagicは17番松村のﾌﾞﾛｯｸから流れをつかみ、最後はmagic15番古城のｻｰﾌﾞﾎﾟｲﾝﾄでｾｯﾄを取った。2ｾｯﾄ目はmagicが1ｾｯﾄ目に勢いをそのままにﾘｰﾄﾞをしていたが、BATTLEも中盤にも盛り返した。終盤magicは15番古城のｻｰﾌﾞﾎﾟｲﾝﾄを決め勝利をものにした。接戦で見応えのある決勝戦は、終盤のｻｰﾌﾞﾎﾟｲﾝﾄが勝敗の分かれ目となった試合であった。

## 【男子交流戦（第3セットは15点マッチ）】

A－3

RISE 2 [25 - 17 / 25 - 21 / -] 0 札幌国志会倶楽部

A－4

SILVER 2 [23 - 25 / 25 - 21 / 15 - 11] 1 GUINNESS

## 【女子の部】

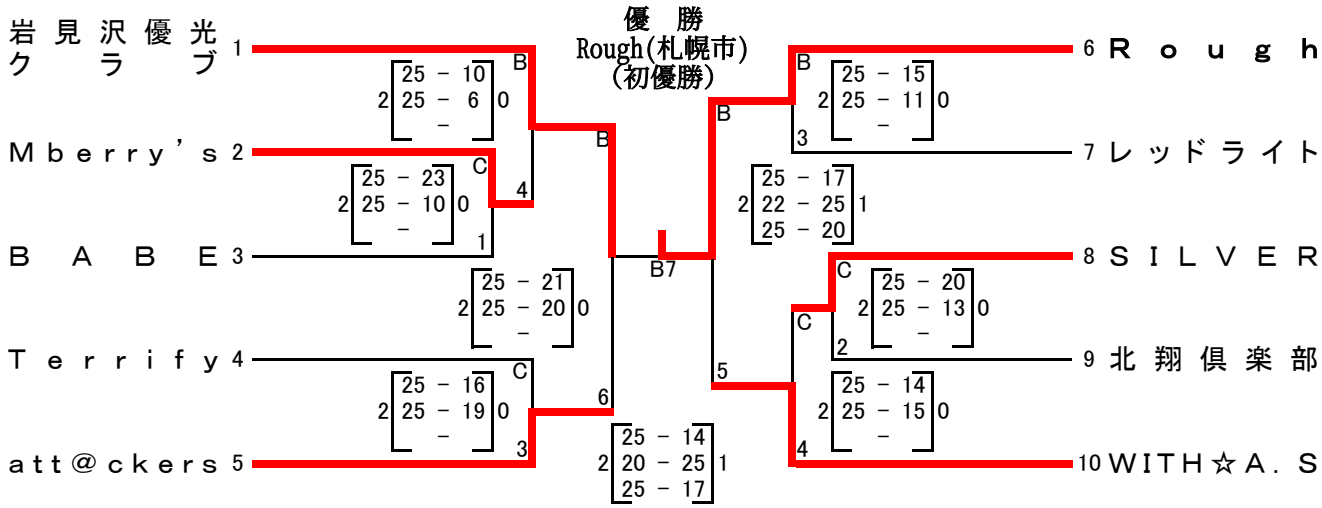


戦評（6人制女子決勝戦）決勝の1ｾｯﾄ目,岩見沢優光ｸﾗﾌﾞのｻｰﾋﾞｽｴｰｽで幕を明け,その後お互い譲らず一進一退の攻防となる。次第に攻撃力に勝るRoughがﾘｰﾄﾞを広げる。岩見沢優光ｸﾗﾌﾞもｴｰｽにﾎﾞｰﾙを集め応戦するが差を詰める事が出来ずRoughが先取する。2ｾｯﾄ目も中盤までは1ｾｯﾄ同様に接戦となる。攻撃のRoughと粘りの岩見沢優光ｸﾗﾌﾞ,お互い持ち味を発揮するが終盤粘りに加え4番三浦の活躍で岩見沢優光ｸﾗﾌﾞがｾｯﾄを取りｾｯﾄｶｳﾝﾄを対とする。決勝戦にふさわしくﾌﾙｾｯﾄにまでもつれた最終ｾｯﾄ,これまで同様の粘りのﾊﾞﾚｰを展開する岩見沢優光ｸﾗﾌﾞだが,次第にRoughの攻撃力がそれを凌駕して一気に終盤以降引き離しこのｾｯﾄを取り初優勝を飾った。

## 【女子交流戦（第3セットは15点マッチ）】

C－5

BABE 2 [25 - 17 / 25 - 11 / -] 0 北翔倶楽部

C－6

Terrify 2 [25 - 10 / 25 - 19 / -] 0 レッドライト

## 【成績結果】

| | | | | | |
|---|---|---|---|---|---|
| 男子の部 | 優勝 | magic（札幌市） | 準優勝 | BATTLE（札幌市） | 3位 TVC（札幌市）<br>BLUE STAGE（千歳市） |
| 女子の部 | 優勝 | Rough（札幌市） | 準優勝 | 岩見沢優光クラブ（岩見沢市） | 3位 att@ckers（札幌市）<br>WITH☆A.S（南幌町） |